ALLROUNDER VERTICALES

Para insertos: sobremoldeo ergonómico y sin problemas

ARBURG

SIMPLE-
MENTE
PRÁCTICAS

**Máquinas verticales:
sobremoldeo cómodo y
eficiente de insertos.**

Sin la menor duda: también nuestras ALLROUNDER verticales son sinónimo de alta eficiencia en la práctica. Para ello deben trabajar con fiabilidad, seguridad y precisión. Pero sobre todo deben ser una cosa: ergonómicas. Para que la cooperación entre el hombre y la máquina funcione también cómodamente. Nuestro versátil programa de productos verticales está totalmente orientado al sobremoldeo de insertos y le ofrece todas las funcionalidades necesarias. Para que realice sus tareas de forma totalmente individual.

WIR SIND DA.

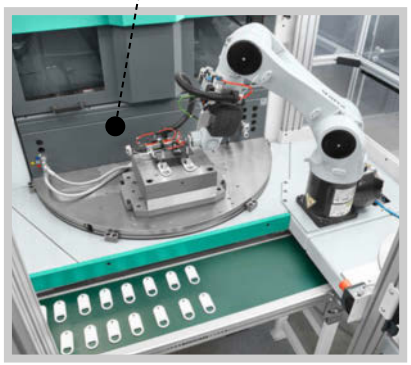

Alimentación de piezas automática: nuestras máquinas de mesa giratoria ofrecen una alta productividad.

Ideal para tareas manuales: las bajas alturas de mesa de nuestras ALLROUNDER verticales.

EN RESUMEN

// Si desea utilizar máquinas de inyección verticales en su producción, disponemos actualmente de la mayor oferta de todo el sector. Varias series con distintos sistemas de cierre, alternativamente con mesas corredizas o giratorias, y un gran número de posibilidades de equipo y configuración le permitirán configurar la técnica de la máquina de forma flexible y específica a sus necesidades de producción. Para una producción alta y eficiente con costes unitarios competitivos. ¡Como es típico de ARBURG! \\

Aspectos destacados

- Amplio programa de productos con varias series
- Trabajo ergonómico con sistema de "cuello de cisne" vertical
- Inyección reproducible con el aXw Control ScrewPilot

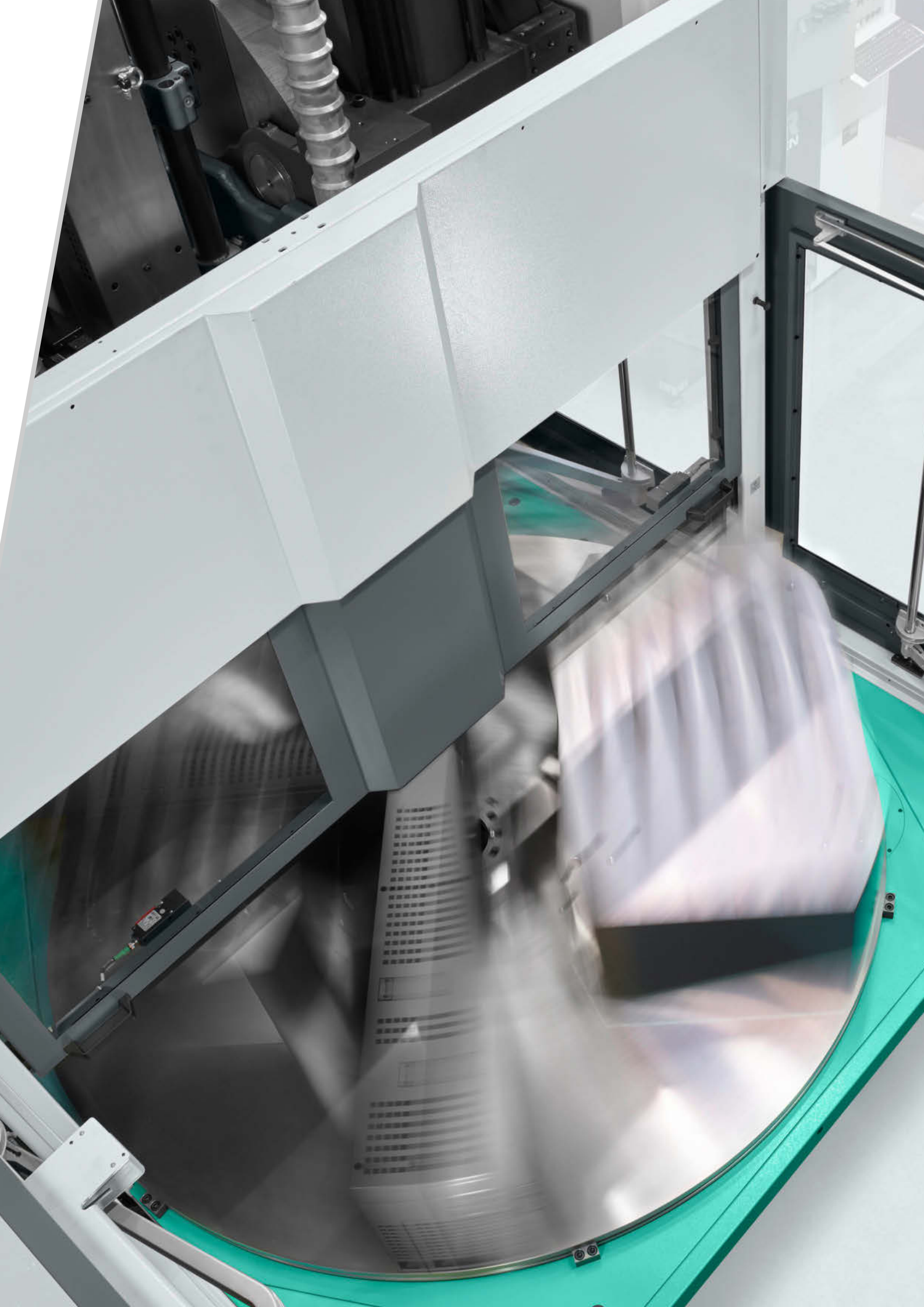

Perfectas en cada detalle: una técnica fiable y de alta calidad es la base para una alta eficiencia en la producción.

Ergonomía

¿Sobremoldeo eficiente de insertos? Para ello se requiere organizar los trabajos manuales de forma cómoda y con un alto ahorro de tiempo. Esta premisa se consigue con el sistema de „cuello de cisne“ vertical de nuestra ALLROUNDER V, el cual ofrece un acceso sin obstáculos al molde para la colocación y retirada de artículos.

Orientación a la aplicación

¡La técnica adecuada para cada una de sus tareas! Esto lo conseguimos mediante:

- Una amplia variedad de tipos y tamaños de construcción y unidades de inyección
- Disposición vertical y horizontal de las unidades de inyección
- Equipo para tareas específicas, por ejemplo, para la transformación de silicona

Automatización

Tiempos de ciclo más cortos y mayor productividad: para la inserción y extracción simultáneas durante el proceso de inyección se dispone de mesas giratorias y corredizas. Múltiples posibilidades de configuración garantizan que las máquinas puedan integrarse también muy fácilmente en instalaciones “llave en mano”.

Seguridad del proceso

Alta calidad de piezas moldeadas y plastificantes: con el ScrewPilot especial, es posible una inyección reproducible como en las máquinas eléctricas. Las mesas giratorias servoeléctricas de las ALLROUNDER V y T trabajan con una alta eficiencia energética, rapidez y precisión.

Optimización del espacio

Especialmente nuestra ALLROUNDER V convence por su construcción compacta y reducida necesidad de espacio. Esto permite utilizar óptimamente las máquinas también en entornos de producción con espacio limitado. De ese modo dispondrá de una gran flexibilidad para la instalación de las máquinas.

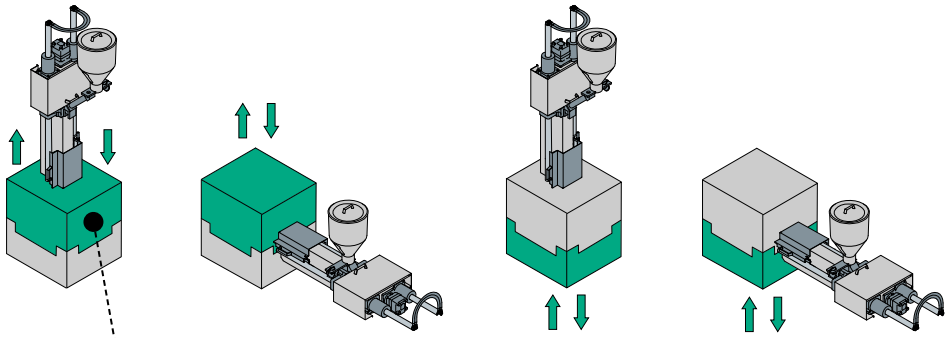

Selección flexible: diferentes sistemas de cierre – con cierre desde arriba o desde abajo.

ALLROUNDER	V	T	ESPECIAL
Fuerzas de cierre:	**125 - 500 kN**	**800 - 3200 kN**	**125 - 4000 kN**
Unidades de inyección:	**30 - 290**	**70 - 2100**	**30 - 2100**
Mesa giratoria:	**630 - 900 mm**	**1200 - 2000 mm**	**–**
Mesa corrediza:	**500 - 650 mm**	**–**	**–**

Otros tamaños especiales y unidades de inyección a petición.

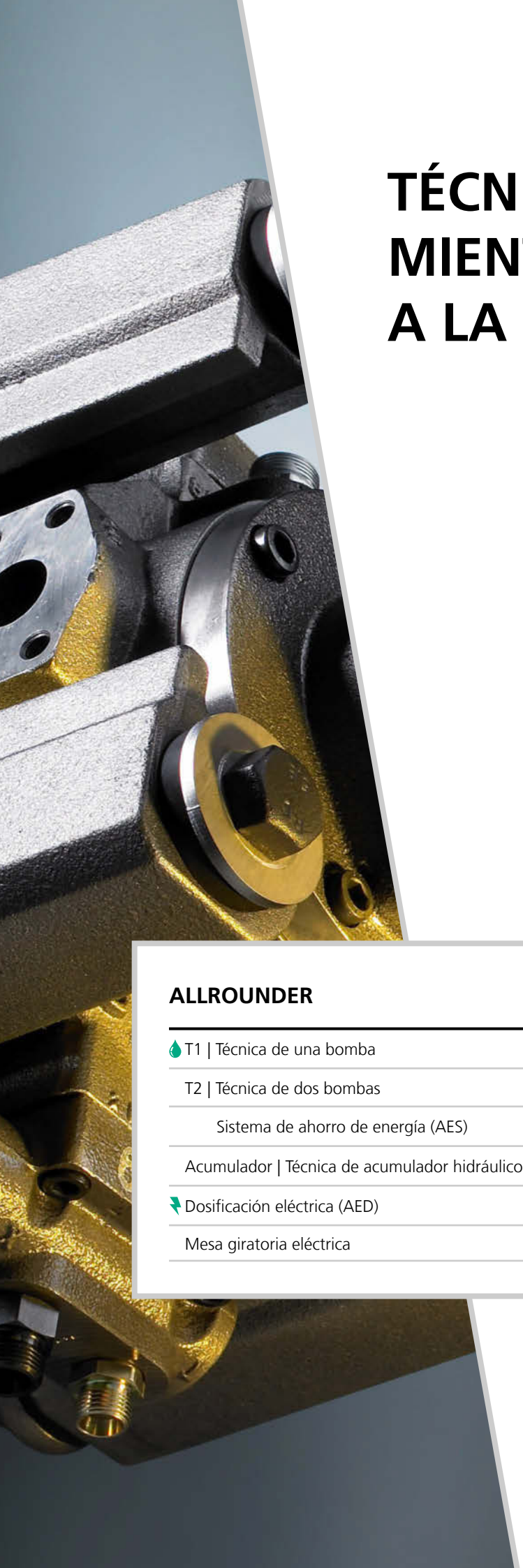

TÉCNICAS DE ACCIONAMIENTO: ORIENTADAS A LA PRÁCTICA

// Su base hidráulica hace de las ALLROUNDER verticales máquinas de eficacia probada capaces de hacer frente a todas las necesidades de producción diarias. El desarrollo continuo que siguen nuestros modelos le garantizará una alta disponibilidad. En definitiva, si se decide por nuestras ALLROUNDER verticales puede tener la certeza de que adquiere una combinación ideal de componentes altamente acreditados y la más moderna técnica de moldeo por inyección. \\

Adaptables: selección de niveles tecnológicos y equipo según el tipo de máquina.

ALLROUNDER	V	T	ESPECIAL
T1 | Técnica de una bomba	■	–	–
T2 | Técnica de dos bombas	–	■	■
Sistema de ahorro de energía (AES)	–	□	□
Acumulador | Técnica de acumulador hidráulico	–	□	□
Dosificación eléctrica (AED)	□	□	□
Mesa giratoria eléctrica	■*	■	–

Hidráulica ■ De serie
Eléctrica □ Opción

* En versión con mesa giratoria

Hidráulica adaptada

El nivel tecnológico del accionamiento hidráulico se adapta perfectamente al respectivo concepto de la máquina:

T1: técnica de una bomba para un funcionamiento con un ahorro energético especialmente alto y secuencias en serie.

T2: técnica de dos bombas para secuencias/ciclos optimizados con movimientos simultáneos. Es posible una fuerza de apoyo de la boquilla y de mantenimiento regulada en varias etapas. Para una mayor eficiencia energética, está disponible alternativamente con un motor de velocidad controlada con refrigeración por agua (paquete de productividad).

Almacenamiento: técnica de acumulador hidráulico para máximas exigencias en rendimiento y capacidad de proceso. Es posible realizar movimientos simultáneos y muy precisos: todos los ejes están regulados independientemente entre sí; el aXw Control ScrewPilot para una inyección reproducible es en serie.

Técnica de regulación precisa

La exacta realización de todos los movimientos constituye la base para una producción de piezas de alta calidad. Estas son las características de nuestra hidráulica:

- Regulación p/Q dinámica en función del consumo
- Circuito de regulación cerrado, independiente del grado de desgaste de la bomba
- Técnica de las válvulas de conmutación rápida
- Válvulas accesibles para la inyección y la dosificación
- Rampas en función de carrera para un posicionamiento exacto

Etapas de ampliación eléctricas

Por regla general, nuestras mesas giratorias se accionan servoeléctricamente. Alternativamente le ofrecemos también nuestra dosificación eléctrica (AED). Ambas trabajan independiente-mente de la hidráulica y pueden ejecutarse simultáneamente con otros movimientos. Esto no solo hace que el tiempo de ciclo y el consumo energético sean menores, sino que aporta también más precisión.

Con AES o AED hastaun

20 %

DE AHORRO ENERGÉTICO

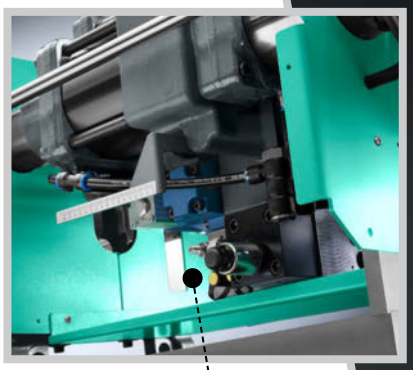

Precisión: inyección reproducible mediante válvulas accesibles.

UNIDADES DE CIERRE: VERSÁTILES

// ¡Nuestra técnica puede adaptarse siempre exactamente a sus necesidades de producción! Puede elegir entre diferentes tipos de máquina con distintos sistemas de cierre y tamaños finamente escalonados. Los moldes pueden cerrarse desde abajo o desde arriba. Las versiones con mesas giratorias y corredizas hacen posible un trabajo simultáneo al proceso de moldeo por inyección. La producción automatizada de piezas y la integración de las ALLROUNDER verticales en líneas de fabricación pueden realizarse sin problemas. \\

Sistema de "cuello de cisne" vertical de las ALLROUNDER V: perfecto para la alimentación de piezas manual y automática.

Mesa corrediza de dos estaciones (opción): ampliación para mayores volúmenes de producción.

Salida del semimolde inferior (opción): alimentación más fácil de insertos de filigrana.

Principio ALLROUNDER de la serie S: alta flexibilidad gracias a la unidad de cierre basculable.

Mesa giratoria de tres estaciones en la ALLROUNDER T: alternativa para secuencias complejas.

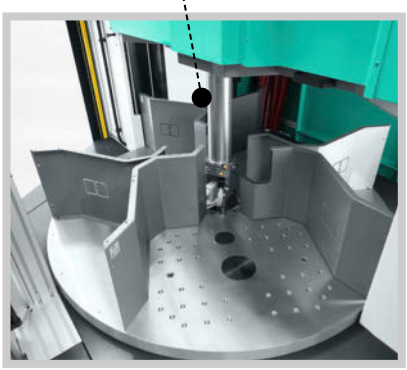

Mesas giratorias sin columnas de las series V y T: mucho espacio libre para herramientas y conexiones de medios.

Especiales: máquinas especiales verticales basadas en una técnica acreditada.

Uso cuidadoso del molde

Alta rigidez, precisión y paralelismo garantizan un desgaste del molde mínimo: estas características las aplicamos consecuentemente también en nuestras unidades de cierre verticales. Ya sea con las acreditadas guías de columna, la bancada en forma de "C" con apoyo giratorio, la aplicación de la fuerza central y libre de esfuerzos o los sensibles seguros del molde: nuestra técnica le garantizará siempre largas duraciones de uso de sus moldes.

Sistema de "cuello de cisne" vertical

Ideal para tareas manuales: en las ALLROUNDER V puede accederse al molde desde tres lados. Como el semimolde fijo está dispuesto abajo, la estructura es apropiada también para la alimentación de piezas automática y la integración de mesas giratorias o corredizas. A partir del tamaño 275 V, la unidad de cierre se puede ajustar a las distintas alturas para el montaje del molde.

Ergonómica: bajas alturas de mesa y dispositivos de protección ajustables en la línea de unión.

Práctico: en la ALLROUNDER V, la cubierta de protección de apertura automática está preparada ya para la realización de cables.

Mesas giratorias servoeléctricas

Mayor productividad y alimentación de piezas automática: con las mesas giratorias de dos estaciones de las series V y T podrá insertar y extraer artículos durante el proceso de inyección. Su accionamiento servoeléctrico independiente trabaja de forma rápida, precisa y eficiente energéticamente. Las rampas de velocidad programables y reguladas permiten acelerar y frenar sin sacudidas. Todo ello reducirá sus tiempos de ciclo eficazmente.

Sistemas de cierre especiales

Hasta cuatro posiciones de trabajo en una máquina: con unidad de cierre basculable y unidad de inyección intercambiable (principio ALLROUNDER), también nuestras máquinas hidráulicas ALLROUNDER 170 S hasta 370 S son apropiadas para el sobremoldeo de insertos. También le ofrecemos máquinas especiales verticales basadas en una técnica acreditada. Los platos fijos de sujeción del molde están dispuestos arriba o abajo en función del tamaño y del tipo de máquina.

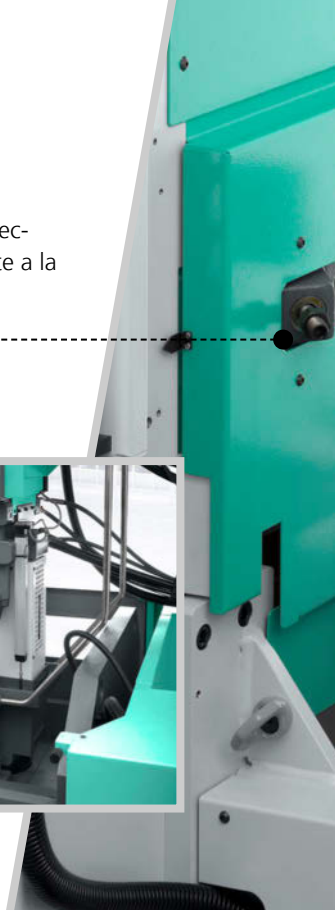

Alta flexibilidad: unidades de inyección horizontales alternativamente a la disposición vertical.

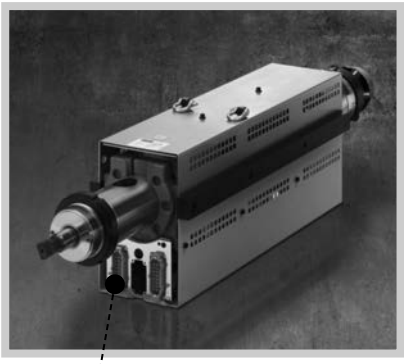

Conversión sencilla: acoplamiento central de todas las unidades de alimentación del módulo de cilindro y acoplamiento de cierre rápido del husillo.

UNIDADES DE INYECCIÓN: ADAPTABLES

// Preparación homogénea del material y llenado reproducible del molde: la precisa técnica de regulación de nuestra hidráulica constituye la base para una producción de piezas de alta calidad. Funciones como el aXw Control ScrewPilot, la dosificación electromecánica (DEA) ARBURG o la tecnología de acumulador hidráulico le permiten sacar aún más partido de sus procesos. Nuestras unidades de inyección se pueden preparar y limpiar rápidamente. De forma opcional, también pueden inyectar horizontalmente en la línea de unión. ¡Más flexibilidad imposible! \\

LLENADO REPRODUCIBLE

DEL MOLDE

Con nuestro ScrewPilot: las oscilaciones del peso por inyección se pueden reducir notablemente

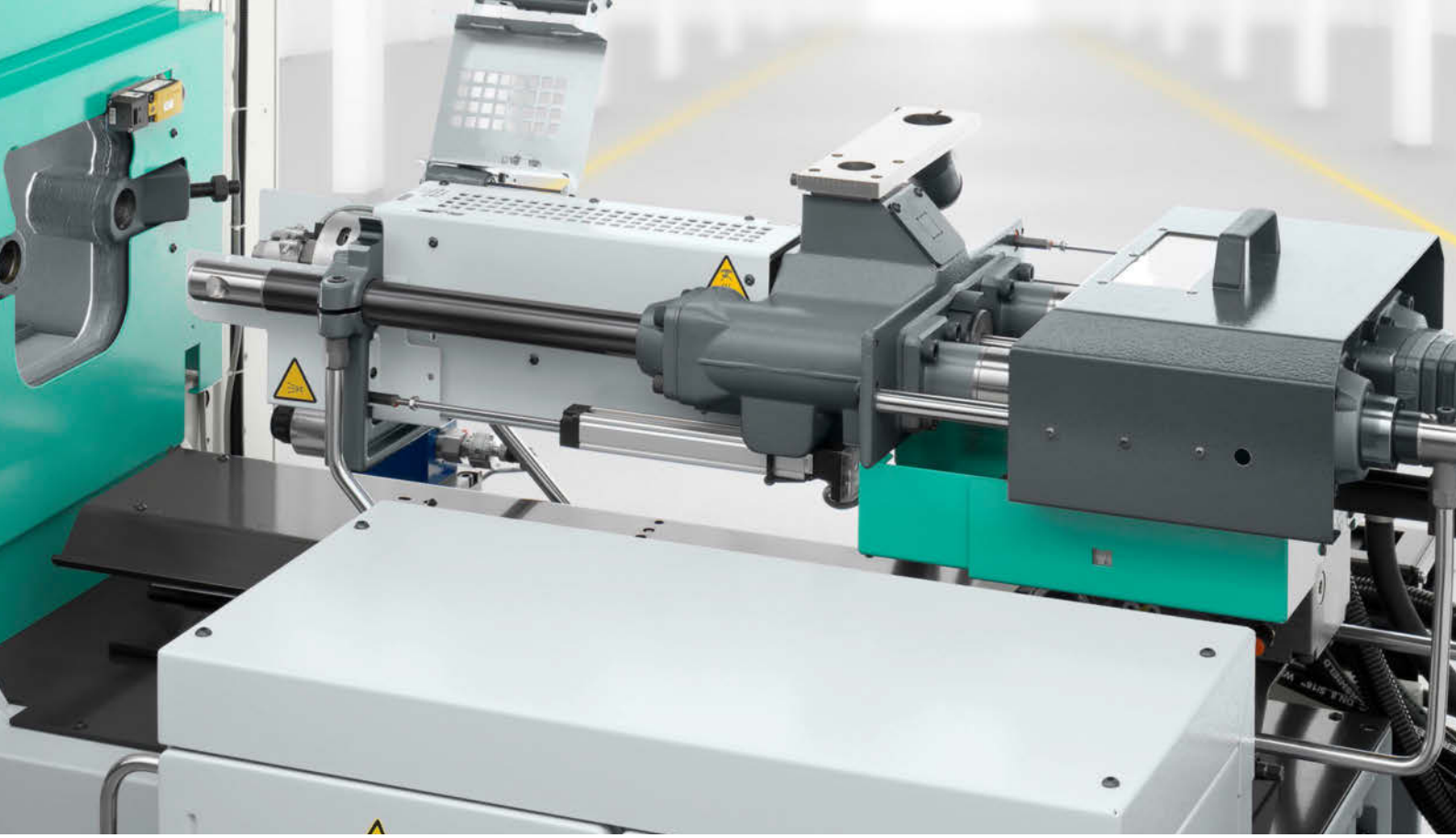

Múltiples combinaciones

Los módulos de cilindro son compatibles en todas las series y están exactamente graduados. Diferentes versiones garantizan una óptima resistencia al desgaste. También se dispone de husillos con geometrías especiales para la transformación de todos los plásticos corrientes.

Apoyo de la boquilla libre de esfuerzos

Nuestra guía de dos columnas hace posible un apoyo de la boquilla absolutamente estanco – Ideal también para boquillas planas y de inmersión. La generación de las fuerzas de apoyo de la boquilla es programable y está regulada, lo que reduce el desgaste de la boquilla y del molde.

Inyección regulada

Llenado del molde reproducible: la presión y la velocidad se regulan durante la inyección. Con nuestro ScrewPilot puede aumentar aún más la exactitud de regulación y, por tanto, la calidad de piezas moldeadas. Con la técnica de acumulador hidráulico conseguirá una inyección aún más dinámica.

AED: dosificación eléctrica

Con la opción AED se consiguen importantes ahorros de energía y una mayor precisión, así como tiempos de ciclo reducidos, en parte de forma significativa. Debido a que la dosificación puede realizarse simultáneamente y más allá del ciclo, la masa fundida puede prepararse también con mayor cuidado.

UNIDAD DE MANDO: INTELIGENTE

// Quien desee tener bajo control toda la técnica de la máquina, el molde, el robot y los periféricos necesita una potente central de conmutación. Para ello se requiere una tecnología "inteligente" integrada sin problemas, que le ayude de forma activa ante cada situación de manejo y que vigile y regule su proceso de forma adaptativa. Todas las funcionalidades de nuestra unidad de mando SELOGICA están orientadas a conseguir un proceso de manejo y ajuste rápido, seguro y cómodo. Esto le permitirá sacar el máximo partido de todas sus aplicaciones. \\

Aspectos destacados

- Programación gráfica de la secuencia
- Prueba directa de plausibilidad
- Paquetes de asistencia y módulos de conectividad "Ready for Digitalisation"
- Central de mando para células de producción completas

Más información:
Folleto SELOGICA y GESTICA

Gestión central

Gracias a su insuperable sistema de manejo unificado, la SELOGICA trabaja con un alto ahorro de tiempo y costes. La integración sencilla de los diferentes periféricos permite una gestión completa de la secuencia, también para células de producción completas – Y ello con un solo registro de datos. ¿Tiempos de ciclo cortos? ¡Programables!

Manejo intuitivo

La filosofía de manejo basada en gráficos es fácilmente comprensible y se orienta siempre a la optimización del proceso. Nuestra singular programación gráfica de la secuencia con prueba directa de plausibilidad muestra siempre claramente el posicionamiento lógico del paso actual del programa. ¿Manejo incorrecto? ¡Descartado!

Trabajo eficiente

Fácil conversión y rápido arranque. Calidad de las piezas asegurada y alta productividad. Estado del sistema controlado y soporte más rápido. Intercambio de datos superior y mayor transparencia. Nuestros paquetes de asistente y Connectivity Module de serie crean la base para todo ello. ¿"Ready for digitalisation"? ¡Seguro!

No hay nada imposible: numerosas funciones para procedimientos especiales le permitirán convertir secuencias especiales en operaciones estándar.

Una para todo: una misma filosofía de manejo significa menos necesidad de formación y de preparación.

APLICACIONES: DE LA PRÁCTICA

// Alta ergonomía, seguridad del proceso, fiabilidad y sencilla integración en líneas de producción automatizadas le aportarán un valor añadido decisivo en el sobremoldeo de insertos. Desde nuestro ejemplar sistema de "cuello de cisne" hasta las versiones con mesa giratoria o corrediza, pasando por máquinas especiales creadas directamente a la medida de sus necesidades de producción: con nuestras ALLROUNDER verticales podrá transformar de forma eficiente y rentable todos los materiales inyectables conocidos. \\

Componentes híbridos complejos: instalaciones "llave en mano" completas de un solo proveedor.

Sobremoldeo automatizado: con robots podrá manipular también insertos flexibles de forma segura.

Más información:
folleto Proyectos "llave en mano"

Conector híbrido con junta de silicona para sistemas de aparcamiento asistido (automoción).

Producción en línea: instalaciones "reel to reel" a la medida de la aplicación.

Técnica de multicomponentes: alta flexibilidad gracias a múltiples opciones de configuración.

Colocación y extracción manuales: nuestro sistema de "cuello de cisne" vertical garantiza procesos ergonómicos.

Más información:
folleto "Competencia en aplicaciones"

Acceda aquí a nuestra mediateca: absorbente, emocionante, entretenida.

ARBURG GmbH + Co KG
Arthur-Hehl-Strasse
72290 Lossburg
Tel.: +49 7446 33-0
www.arburg.com
contact@arburg.com

WIR SIND DA.

680491_ES_032021 · Sous réserve de modifications
Impreso en Alemania

© 2021 ARBURG GmbH + Co KG | Todos los datos, así como la información técnica se han compilado con el esmero debido. Sin embargo, no ofrecemos ninguna garantía sobre la exactitud de los mismos. Las ilustraciones y la información pueden diferir del estado de la máquina en el momento de la entrega. En lo que a la instalación y al funcionamiento de la máquina se refiere, solamente será determinante el manual de servicio del modelo correspondiente.