ALLROUNDER HIDRÁULICAS

Máquinas de inyección con una versatilidad única

ARBURG

EJEMPLAR

**Filosofía ALLROUNDER:
su solución ideal con
modularidad y flexibilidad.**

Principio ALLROUNDER, el sistema de pistones diferenciales o ScrewPilot: desde 1961 somos la referencia en cuanto a la técnica de moldeo por inyección hidráulica. Con máquinas de inyección orientadas óptimamente a sus necesidades diarias de producción. Ya se trate del modelo inicial estandarizado GOLDEN EDITION o como ALLROUNDER modular altamente adaptativo: las máquinas hidráulicas de ARBURG ofrecen a multitud de empresas de moldeo por inyección internacionales una elevada calidad y producción a unos costes unitarios muy competitivos. Y todo ello desde hace muchas generaciones.

WIR SIND DA.

Estructura modular: soluciones optimizadas para una mayor eficiencia en la producción.

EN RESUMEN

// Técnica de moldeo por inyección acreditada y fiable „Made by ARBURG - Made in Germany“: eso es lo que son nuestras máquinas hidráulicas. Desde 1961 llevamos marcando la pauta con el principio ALLROUNDER, el sistema de pistones diferenciales o el husillo con posición regulada. Le ofrecemos desde el económico modelo básico GOLDEN EDITION hasta las ALLROUNDER S adaptables flexiblemente. Nuestra construcción modular hace posible la creación de soluciones optimizadas a la medida de sus procesos con costes de funcionamiento reducidos y una máxima variedad de aplicaciones. Díganos simplemente cuáles son sus necesidades y nosotros crearemos la ALLROUNDER perfecta para usted. \\

Aspectos destacados

- Hidráulica versátil con varios niveles tecnológicos
- Eficiente sistema de pistones diferenciales
- Inyección reproducible con aXw Control ScrewPilot
- Principio ALLROUNDER y VARIO

Versatilidad

Nuestro concepto de máquinas es extraordinariamente flexible y puede adaptarse exactamente para trabajar con todos los procedimientos de moldeo por inyección conocidos. Para ello se dispone de una gran variedad de opciones de equipo y configuración. Por ejemplo, las ALLROUNDER S pueden

- sobremoldear insertos con una unidad de cierre basculable (principio ALLROUNDER),
- trabajar en la línea de unión con una unidad de inyección intercambiable,
- llenar el molde linealmente con una unidad de inyección desplazable horizontalmente (principio VARIO).

Individualidad

La potencia de las técnicas de accionamiento puede adaptarse individualmente. Varias variantes hidráulicas y etapas de ampliación eléctricas le permitirán conseguir una mayor eficiencia energética y una mayor precisión y rapidez, tal y como su aplicación lo requiera.

Rentabilidad

La GOLDEN EDITION es nuestro modelo básico hidráulico. La fórmula del éxito de esta serie consiste en ofrecer una técnica estandarizada, acreditada y de alta calidad a un precio excelente. Así, por ejemplo, la técnica de dos bombas se monta de serie.

Reproducibilidad

Una inyección regulada garantiza una calidad de las piezas alta y continua. Con nuestro extraordinario husillo con posición regulada se consigue una dinámica y una reproducibilidad en la inyección equiparables a las de las máquinas eléctricas.

Fiabilidad

Máxima disponibilidad y larga vida útil – Eso simboliza el nombre ARBURG. Características que se han acreditado especialmente son, por ejemplo, el cambio de aceite de alto ahorro energético mediante el sistema de pistones diferenciales de la unidad de cierre o la pintura con polvos resistente a los rasguños de los componentes de la máquina.

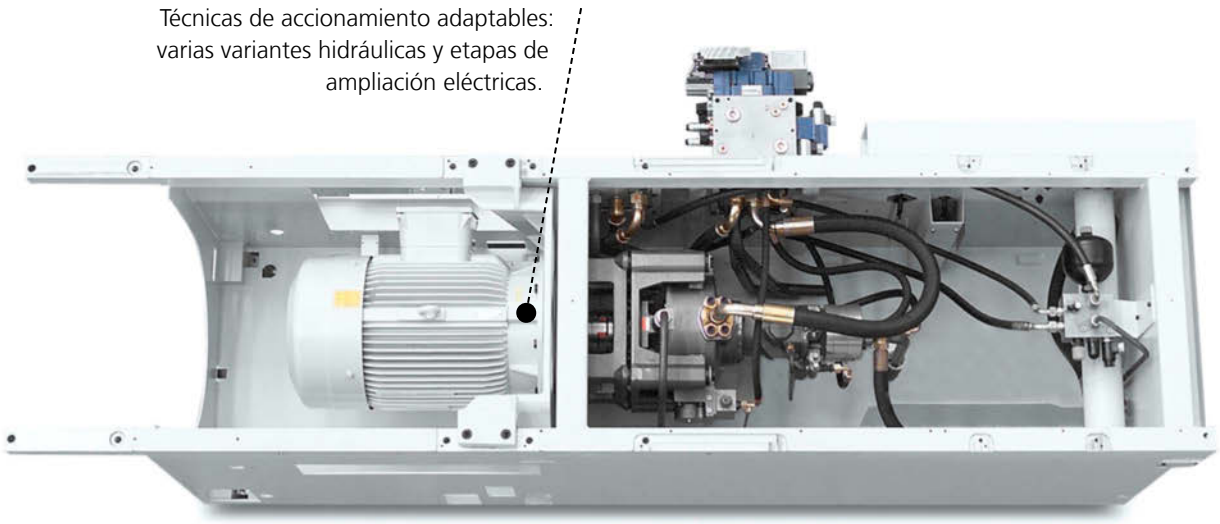

GOLDEN EDITION

Distancias entre columnas:	**270 - 570 mm**
Fuerzas de cierre:	**400 - 2000 kN**
Unidades de inyección:	**70 - 800**

ALLROUNDER S

Distancias entre columnas:	**170 - 920 mm**
Fuerzas de cierre:	**125 - 5000 kN**
Unidades de inyección:	**30 - 4600**

"Made by ARBURG – Made in Germany": una exigencia de calidad que aplicamos rigurosamente.

GOLDEN EDITION

TÉCNICA EXTRAORDINARIA – PRECIO EXCELENTE

// ¿Por qué debería confiar en nuestras ALLROUNDER hidráulicas? Porque son las mejores máquinas que podrá conseguir. Y esto es válido también para nuestro modelo básico GOLDEN EDITION, un modelo orientado a cubrir perfectamente sus requerimientos. La clave "dorada" de nuestro éxito: ¡una técnica de moldeo por inyección estandarizada consecuentemente a un precio excelente! ¡Una máquina predestinada para que produzca siempre sus piezas de calidad con una alta rentabilidad! \\

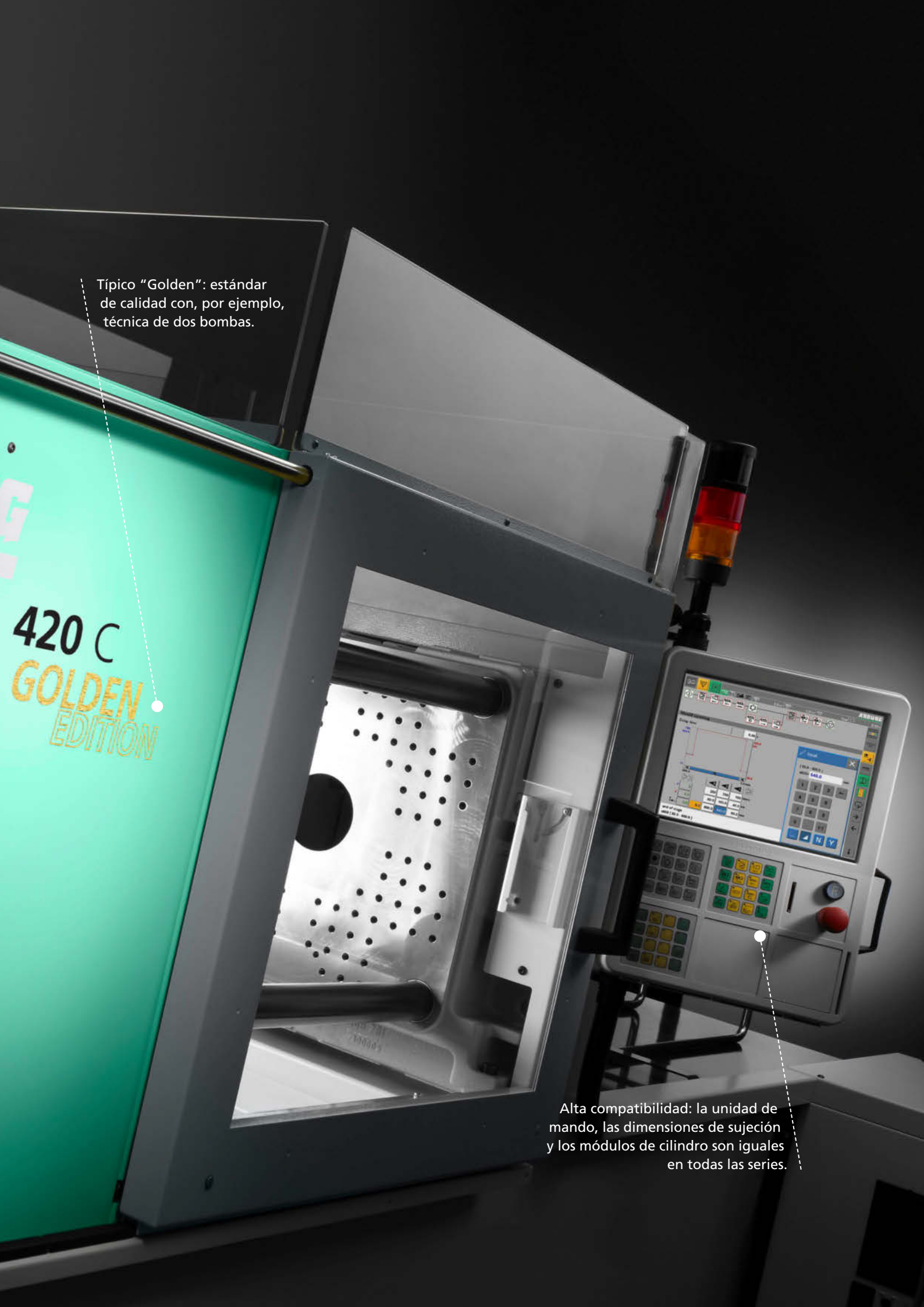

Típico “Golden”: estándar de calidad con, por ejemplo, técnica de dos bombas.

Alta compatibilidad: la unidad de mando, las dimensiones de sujeción y los módulos de cilindro son iguales en todas las series.

ALLROUNDER S: FLEXIBLES GRACIAS A SU MODULARIDAD

// "Modularidad es la clave!" – Una premisa que aplicamos rigurosamente en nuestras ALLROUNDER S. El resultado es una flexibilidad sin par. ¿Desea realizar tareas estándar sencillas con una alta eficiencia energética? ¿Quiere utilizar moldes complejos con movimientos simultáneos? ¿Debe producir artículos de ciclo rápido con una alta dinámica de llenado? No hay ningún problema: tenemos el accionamiento hidráulico adecuado para cada una de sus necesidades. Para que pueda adaptar la máquina exactamente a su aplicación. De forma totalmente individual. \\

Niveles de tecnología hidráulica

T1: técnica de una bomba para un funcionamiento con un ahorro energético especialmente alto. Alternativamente, servohidráulica ARBURG (SHA) con servomotor con refrigeración por agua y número de revoluciones regulado.

- Exclusivamente movimientos en serie
- Fuerzas de mantenimiento y de apoyo de la boquilla fijas

T2: técnica de dos bombas para movimientos/ciclos optimizados y más posibilidades técnicas de proceso. Alternativamente, paquete de productividad con motor refrigerado por agua con regulación del número de revoluciones.

- Tiempos de marcha en vacío más cortos y velocidades de inyección más altas
- Movimiento simultáneo de expulsor, boquilla o noyos
- Fuerza de mantenimiento y de apoyo de la boquilla regulada en varias etapas

Acumulador: técnica de acumulador hidráulico para aplicaciones de paredes delgadas y máximas exigencias en rendimiento y capacidad de proceso.

- Tiempos de marcha en vacío aún más cortos y velocidades de inyección máximas
- Movimientos simultáneos de alta precisión: todos los ejes se regulan de forma independiente entre sí, serie: aXw Control ScrewPilot para una inyección especialmente reproducible como equipamiento de serie.

De pequeñas a grandes: las ALLROUNDER S están disponibles en un amplio espectro de tamaños.

ARBURG
ALLROUNDER 920 S
ARBURG
ALLROUNDER 170 S

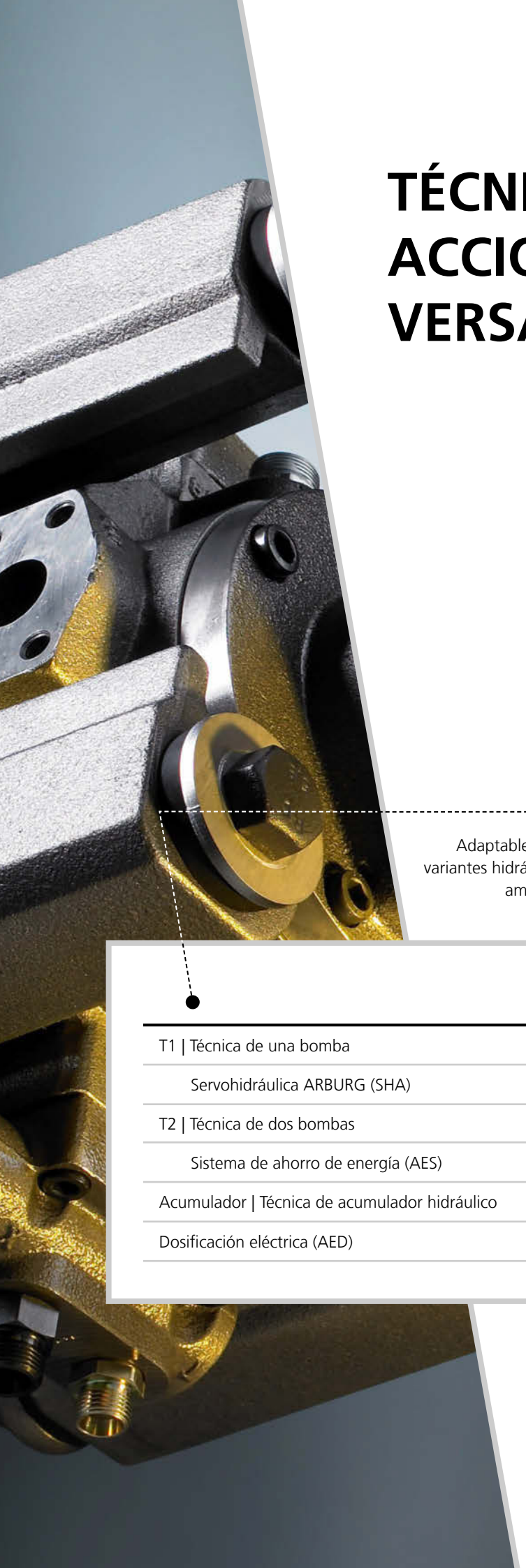

TÉCNICAS DE ACCIONAMIENTO: VERSÁTILES

// Gran fiabilidad y capacidad de rendimiento gracias al desarrollo continuo que siguen nuestros modelos: la base perfecta para ello son nuestras técnicas de accionamiento modulares y de eficacia probada. Ya se trate de la técnica de una bomba para procesos sencillos o la técnica de dos bombas y de acumulador hidráulico para cortos tiempos de ciclo y una alta dinámica de llenado. Desde motores de bomba con número de revoluciones regulado hasta etapas de ampliación eléctricas para una mayor eficiencia energética y precisión. Nuestras ALLROUNDER hidráulicas no dejan nada que desear. \\

Adaptables: ventajas de las variantes hidráulicas y etapas de ampliación eléctricas.

	TIEMPO DE CICLO	ENERGÍA
T1 | Técnica de una bomba		+
Servohidráulica ARBURG (SHA)		++
T2 | Técnica de dos bombas	+	
Sistema de ahorro de energía (AES)	+	+
Acumulador | Técnica de acumulador hidráulico	++	
Dosificación eléctrica (AED)	+	+

Hidráulica
Eléctrica

+ Bueno
++ Muy bueno

Técnica de regulación precisa

La exacta realización de todos los movimientos constituye la base para una producción de piezas de alta calidad. Estas son las características de nuestra hidráulica:

- Regulación p/Q dinámica en función del consumo
- Circuito de regulación cerrado, independiente del desgaste de la bomba
- Técnica de las válvulas de conmutación rápida
- Válvulas accesibles para la inyección y la dosificación
- Rampas en función de carrera para un posicionamiento exacto

Etapas de ampliación eléctricas

Como alternativa le ofrecemos la dosificación electromecánica ARBURG (AED). El accionamiento funciona con independencia de la hidráulica y de esta forma es posible ejecutarlo simultáneamente con otros movimientos. Esto no solo hace que el tiempo de ciclo y el consumo energético sean menores, sino que aporta también más precisión.

"Paquetes para una mayor eficiencia"

Una alternativa interesante es el accionamiento hidráulico con un motor de la bomba refrigerado por agua y con regulación del número de revoluciones. La servohidráulica ARBURG (SHA) y el sistema de ahorro de energía (AES) reducen al mínimo las pérdidas en vacío. El resultado: un ahorro de energía considerable, una baja necesidad de refrigeración y un reducido nivel de ruidos. En el paquete de productividad con AES es posible, en caso necesario, conseguir mayores números de revoluciones para desarrollar ciclos más rápidos.
En las ALLROUNDER S, el sistema AES forma parte también del paquete de equipamiento «advance». Además en este caso también se incluye la dosificación eléctrica (AED) y el ScrewPilot para una inyección especialmente reproducible. Todo ello hace que estas máquinas ofrezcan una alta eficiencia energética, una elevada calidad de las piezas y tiempos de ciclo optimizados a un precio atractivo.

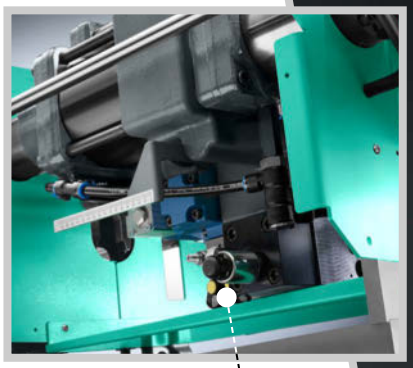

Precisión: inyección reproducible mediante válvulas accesibles.

Con AES o AED hasta un 20 % y con SHA hasta un

50 %

DE AHORRO ENERGÉTICO

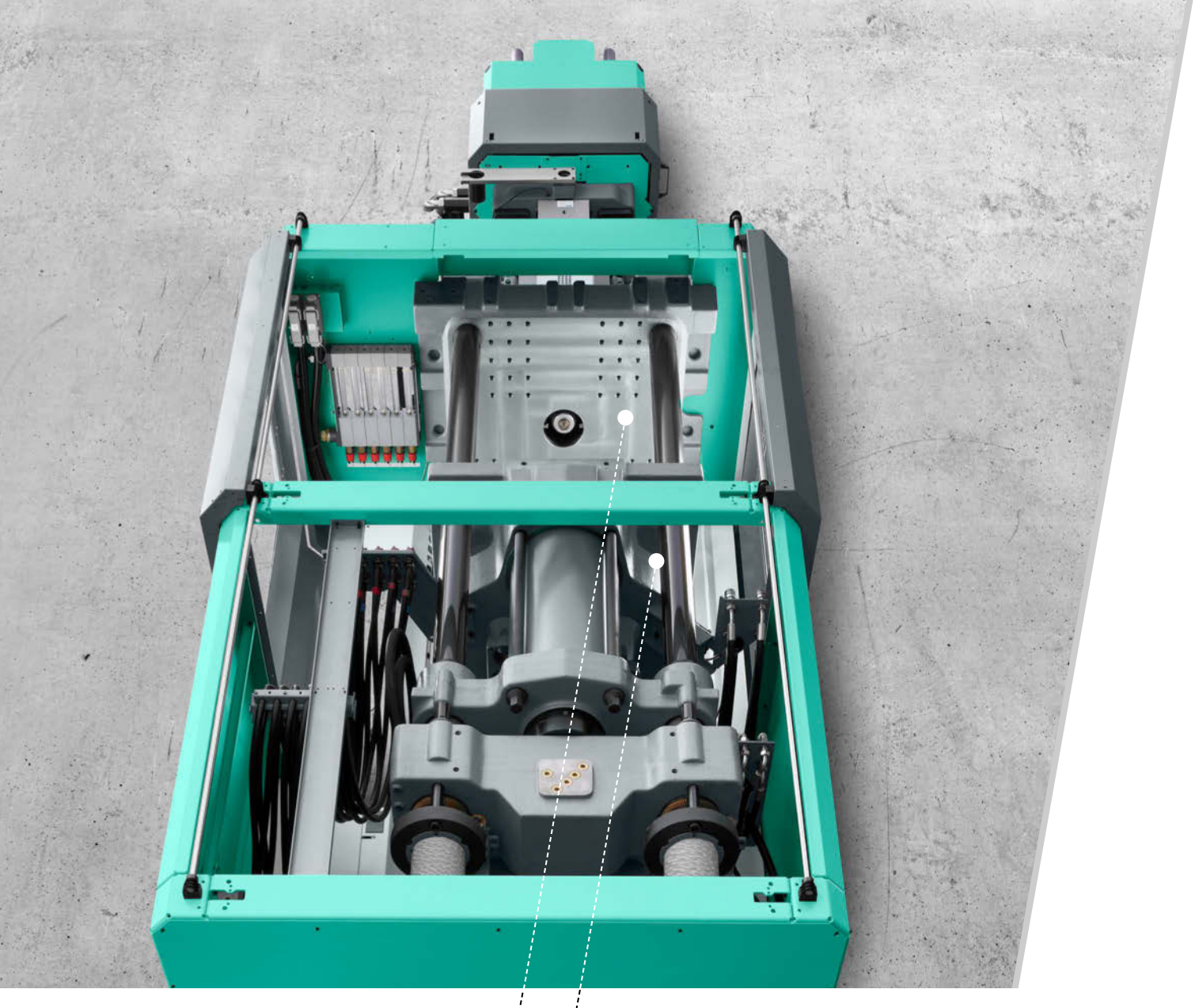

Espacio de montaje y carrera de apertura: apropiado también para moldes grandes.

Fácil acceso: el acoplamiento de cierre rápido del expulsor utilizado en todas las series simplifica la preparación.

UNIDADES DE CIERRE: FIABLES

// Forma constructiva compacta y perfecta accesibilidad son las excelentes características que para usted cuentan. Esto hace que el trabajo con nuestras ALLROUNDER hidráulicas sea sencillo, seguro y cómodo. Cuanto más estables estén diseñadas y construidas las unidades de cierre, tanto menor será el efecto de las mismas sobre sus moldes. Gracias a la compatibilidad típica de ARBURG, los moldes también se pueden utilizar en distintas series sin ningún problema. \\

Sistema de cilindros eficiente energéticamente

Nuestro extraordinario sistema de pistones diferenciales garantiza un cambio de aceite efectivo con un alto ahorro de energía y una reducida necesidad de refrigeración. Con ello es posible desarrollar movimientos rápidos y lentos con una alta fuerza. Otra característica destacable es la construcción compacta con pocos puntos de estanqueidad hacia el exterior.

Uso cuidadoso del molde

El diseño en forma de caja del plato móvil de sujeción es alargado y está apoyado de serie a partir del tamaño 370. Junto con la técnica de tres platos y la guía de cuatro columnas se consigue un alto paralelismo y precisión. Las fuerzas en el movimiento y el mantenimiento se aplican uniformemente, también con moldes pesados. Un sensible seguro del molde garantiza además largas duraciones de uso de los moldes.

Amplio espectro de aplicación

Amplia oferta de tamaños con fuerzas de cierre finamente escalonadas, ajuste automático de la altura del molde a partir de la ALLROUNDER 630 S y unidad de inyección basculable hasta la 370 S: todo esto hace posible una configuración óptima en función de la aplicación y la necesidad de energía.

Conexiones para medios cerca del molde (opción): la protección de la máquina es más grande hacia la parte trasera, lo que proporciona mucho espacio libre.

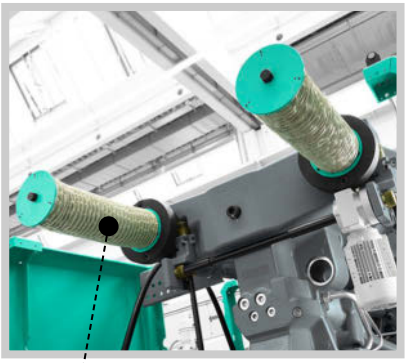

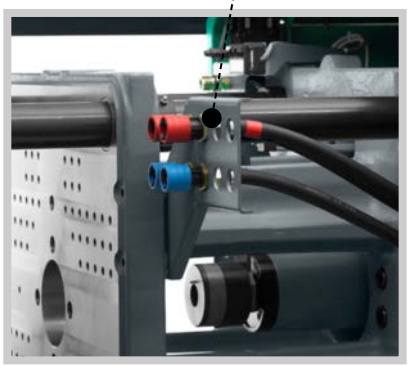

Ajuste eléctrico de la altura del molde: base para ciclos rápidos y un alto ahorro energético en las 630-920 S.

Principio ALLROUNDER (opción): la unidad de cierre basculable ofrece una versatilidad aún mayor.

Reequipamiento sencillo: acoplamiento central de todas las unidades de alimentación del módulo de cilindro y acoplamiento de cierre rápido del husillo.

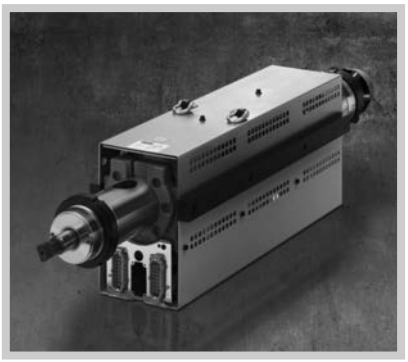

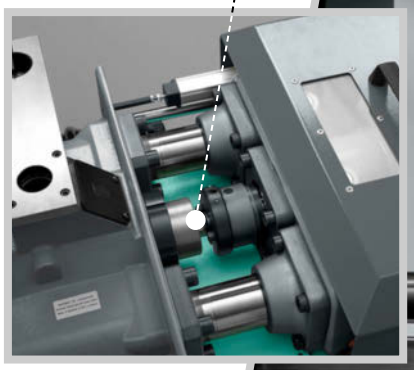

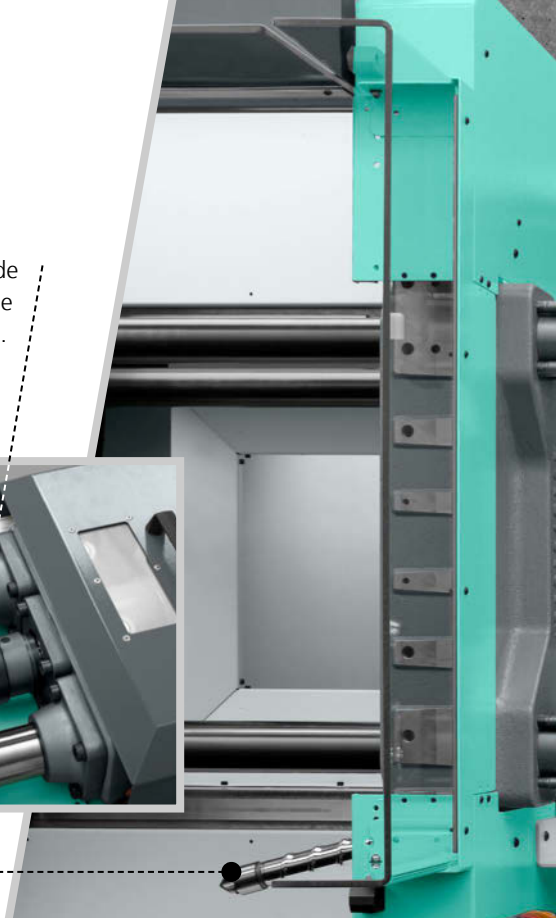

Unidad de inyección basculable: el husillo se puede sacar sin tener que desmontar el módulo de cilindro.

UNIDADES DE INYECCIÓN: ADAPTABLES

// Preparación homogénea del material y llenado reproducible del molde: La precisa técnica de regulación de nuestra hidráulica constituye la base para una producción de piezas de alta calidad. las características como las del aXw Control ScrewPilot, la dosificación electromecánica ARBURG (AED) o la ejecución con acumulador hidráulico le permitirán obtener el máximo rendimiento de sus procesos. Nuestras unidades de inyección permiten un equipamiento y una limpieza muy rápidos. Hasta el tamaño 400 pueden disponerse verticalmente e inyectar en la línea de unión. Nuestro principio VARIO le permitirá además un llenado del molde lineal horizontal. Más flexibilidad imposible. \\

LLENADO REPRODUCIBLE

DEL MOLDE

Con nuestro ScrewPilot: las oscilaciones del peso por inyección se pueden reducir notablemente

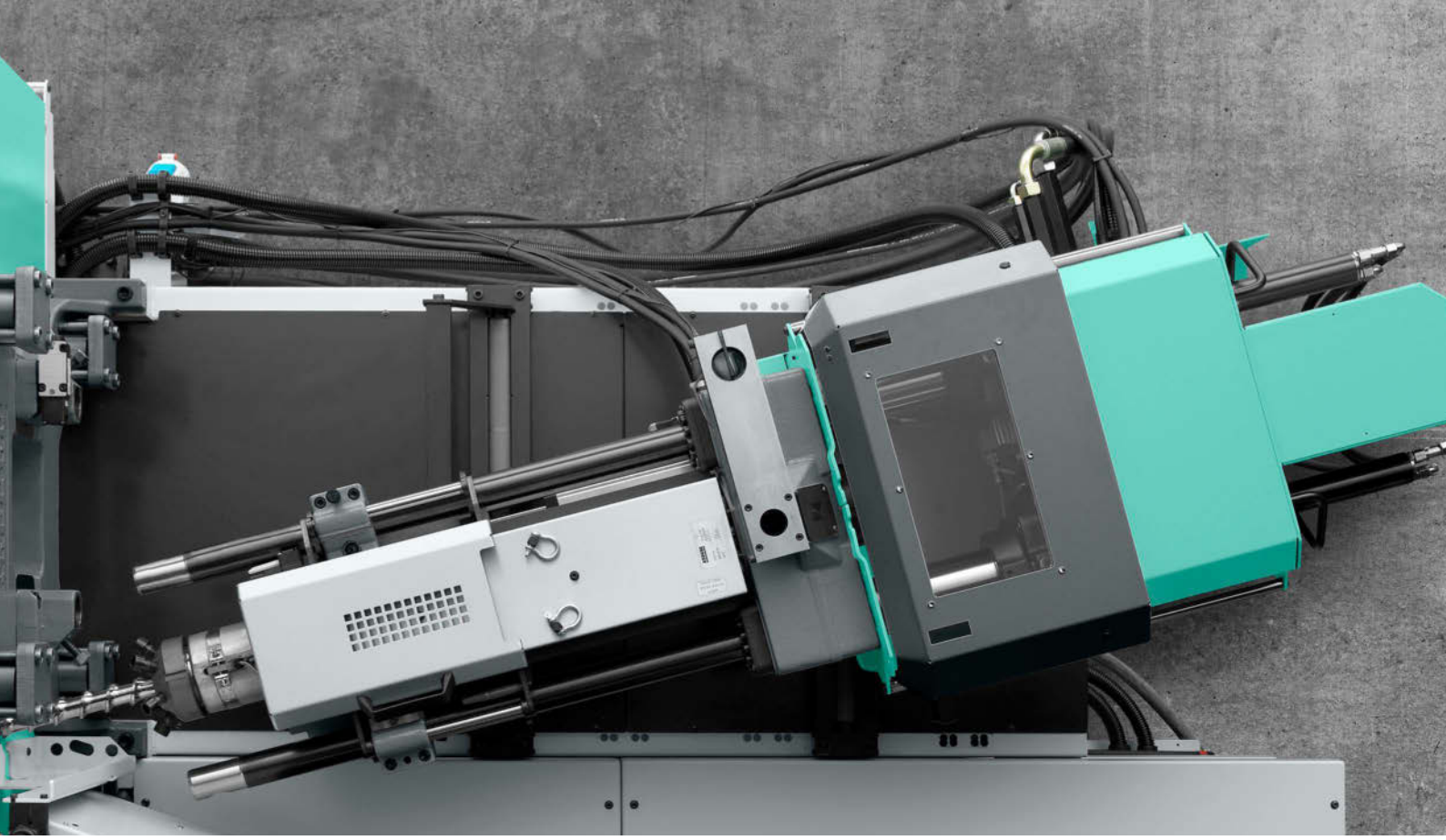

Múltiples combinaciones

Los módulos de cilindro son compatibles en todas las series y están exactamente graduados. Diferentes versiones garantizan una óptima resistencia al desgaste. También se dispone de husillos con geometrías especiales para la transformación de todos los plásticos corrientes.

Inyección regulada

Llenado reproducible del molde: la presión y la velocidad se regulan durante la inyección. Con nuestro ScrewPilot seguirá aumentando la exactitud de regulación y en consecuencia la calidad de las piezas de inyección. Con la técnica de acumulador hidráulico conseguirá una inyección aún más dinámica.

Apoyo de la boquilla libre de esfuerzos

Nuestra guía de dos columnas hace posible un apoyo de la boquilla absolutamente estanco – Ideal también para boquillas planas y de inmersión. La generación de las fuerzas de apoyo de la boquilla es programable y está regulada, lo que reduce el desgaste de la boquilla y del molde.

AED: dosificación eléctrica

Con la opción AED se consiguen importantes ahorros de energía y una mayor precisión, así como tiempos de ciclo reducidos, en parte de forma significativa. Debido a que la dosificación puede realizarse simultáneamente y más allá del ciclo, la masa fundida puede prepararse también con mayor cuidado.

UNIDAD DE MANDO: INTELIGENTE

// Si desea tener bajo control la técnica de máquinas, herramientas, robots y periféricos, necesita una potente central de conmutación. Lo que se necesita es tecnología "inteligente" que le ofrezca amplias opciones de red, supervise su proceso, lo regule de forma adaptativa y lo apoye activamente en cualquier situación operativa. Todas las prestaciones de nuestra unidad de mando SELOGICA y GESTICA están orientadas a un proceso de configuración y funcionamiento rápido, seguro y cómodo. De este modo podrá aprovechar al máximo todas sus aplicaciones. \\

Aspectos destacados

- SELOGICA y GESTICA – Totalmente compatibles
- Programación gráfica de la secuencia
- Prueba directa de plausibilidad
- Paquetes de asistencia y módulos de conectividad "Ready for Digitalisation"
- Central de mando para células de producción completas

/ i / Más información:
Folleto GESTICA

Gestión central

Gracias a su insuperable sistema de manejo unificado, la SELOGICA y la GESTICA trabajan con un alto ahorro de tiempo y costes. La integración sencilla de los diferentes periféricos permite una gestión completa de la secuencia, también para células de producción completas – Y ello con un solo registro de datos. ¿Tiempos de ciclo cortos? ¡Programables!

Manejo intuitivo

La filosofía de manejo basada en gráficos es fácilmente comprensible y se orienta siempre a la optimización del proceso. Nuestra singular programación gráfica de la secuencia con prueba directa de plausibilidad muestra siempre claramente el posicionamiento lógico del paso actual del programa. ¿Manejo incorrecto? ¡Descartado!

Funcionamiento eficiente

Equipamiento sencillo y arranque rápido. Calidad asegurada de las piezas y alta productividad. Estado controlado de la instalación y estructura de soporte para ahorrar tiempo. Intercambio de datos general y mayor transparencia. Nuestros paquetes de asistencia y módulos de conectividad estándar sientan las bases para lograr todo esto. ¿"Listo para la digitalización"? ¡Por supuesto!

GESTICA: la unidad de mando del futuro se basa en el rendimiento integral de la SELOGICA. Los gestos y mayor asistencia hacen que el manejo resulte más intuitivo y sencillo.

SELOGICA: el centro de control con una amplia gama de funciones para procedimientos especiales con el que las secuencias especiales también pasan a ser estándar.

APLICACIONES: DE LA PRÁCTICA

// Desde el modelo básico GOLDEN EDITION hasta la ALLROUNDER S configurada a la medida exacta de sus necesidades especiales de producción: con nuestras máquinas hidráulicas podrá transformar de forma eficiente y rentable todos los materiales inyectables conocidos, incluyendo compuestos de cerámica y polvo metálico – ¡Garantizado! De ese modo le facilitamos exactamente lo que necesita en su producción diaria: máquinas y células de producción fiables capaces de realizar cualquier trabajo de inyección. \\

Piezas grandes: son posibles pesos por inyección superiores a los dos kilogramos.

Desde automoción hasta medicina: instalaciones "llave en mano" completas de un solo proveedor.

Más información:
folleto Proyectos "llave en mano"

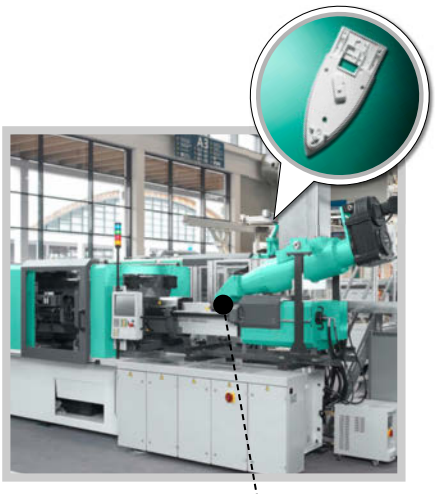

Técnica de multicomponentes:
las ALLROUNDER S modulares permiten configuraciones flexibles.

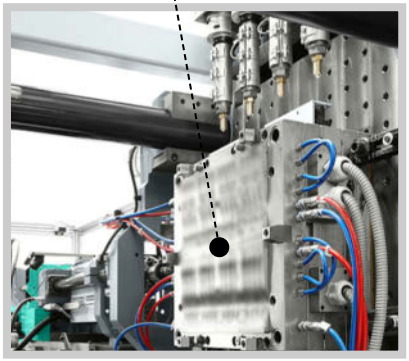

Transformación de termoestables:
equipo especial garantiza una alta calidad de las piezas.

Procedimientos especiales: paquetes de equipamiento para muchos campos de aplicación, por ejemplo, para componentes ópticos.

Más información:
folleto "Competencia en aplicaciones"

Acceda aquí a nuestra mediateca: absorbente, emocionante, entretenida.

ARBURG GmbH + Co KG
Arthur-Hehl-Strasse
72290 Lossburg
Tel.: +49 7446 33-0
www.arburg.com
contact@arburg.com

WIR SIND DA.

680474_ES_092021 · Salvo modificacion
Impreso en Alemania

© 2021 ARBURG GmbH + Co KG | Todos los datos, así como la información técnica se han compilado con el esmero debido. Sin embargo, no ofrecemos ninguna garantía sobre la exactitud de los mismos. Las ilustraciones y la información pueden diferir del estado de la máquina en el momento de la entrega. En lo que a la instalación y al funcionamiento de la máquina se refiere, solamente será determinante el manual de servicio del modelo correspondiente.